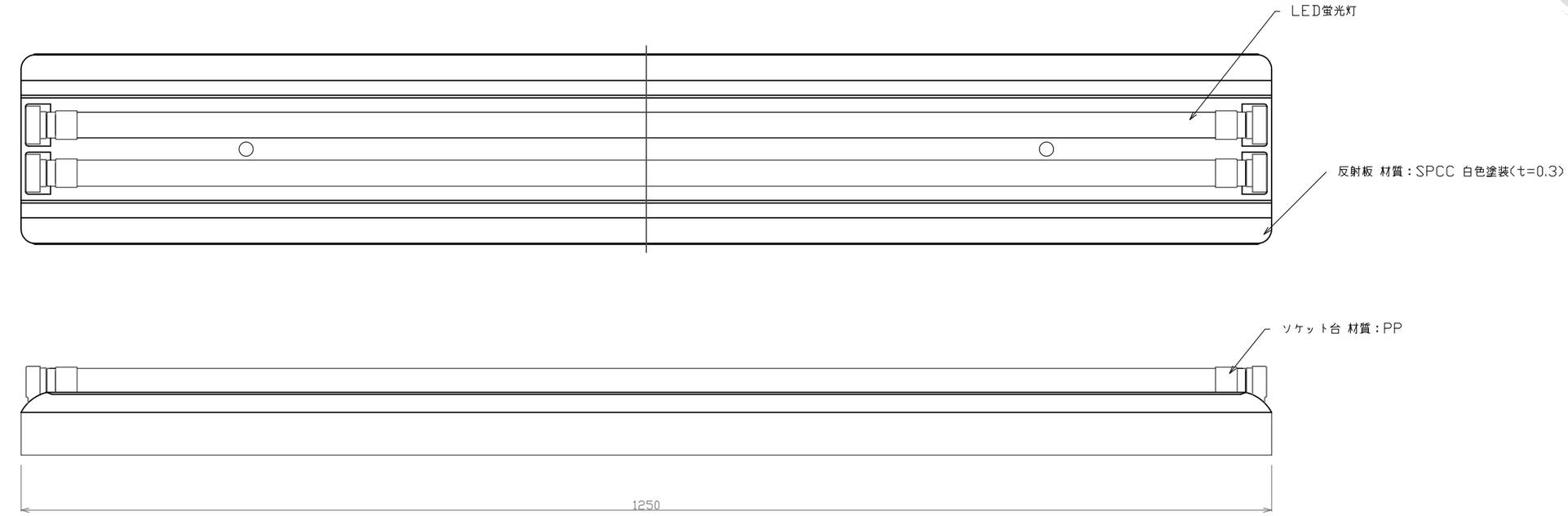

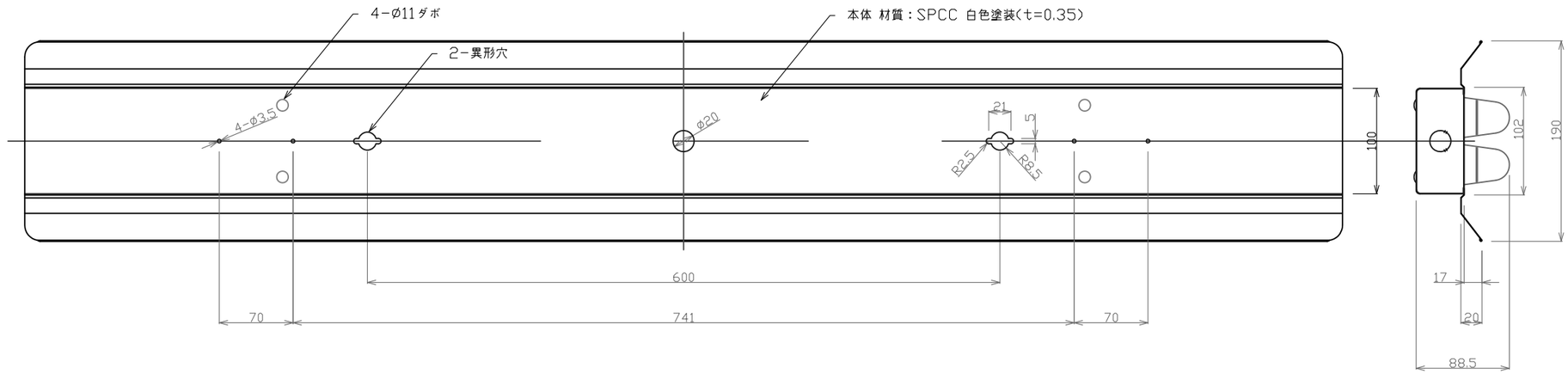

＊仕様は、品質及び特性に影響の無い範囲で、予告無く変更する事があります。
＊指示なき公差はJIS B 0408−Bを適用する

単位：mm／mm

変更箇所	変更年月日	詳細	承認
1	2012.07.11	54W±10%→52.8W±10%	川井
△			
△			
△			
△			

適合ランプ	TL−LINE40−CC−LG100	入力電圧	AC90~242V(50/60Hz共用)
動作温度	0℃～+40℃	消費電力	52.8W±10%
重量	2.4kg±5%	設計寿命	40000h
		全光束	4600lm(計算値)
		演色数値	Ra80(Min)

名称	40W型 2灯用 トラフ(カサ付)器具セット(LG)			
型番	TLKGTK40W−2LG100		縮尺	1/5
川井	平	森上	セイコー電気（株）LED部門	
承認	検図	製図	図番 SE−40W2TTK−KU−12−6 1	2012 年 6 月29 日